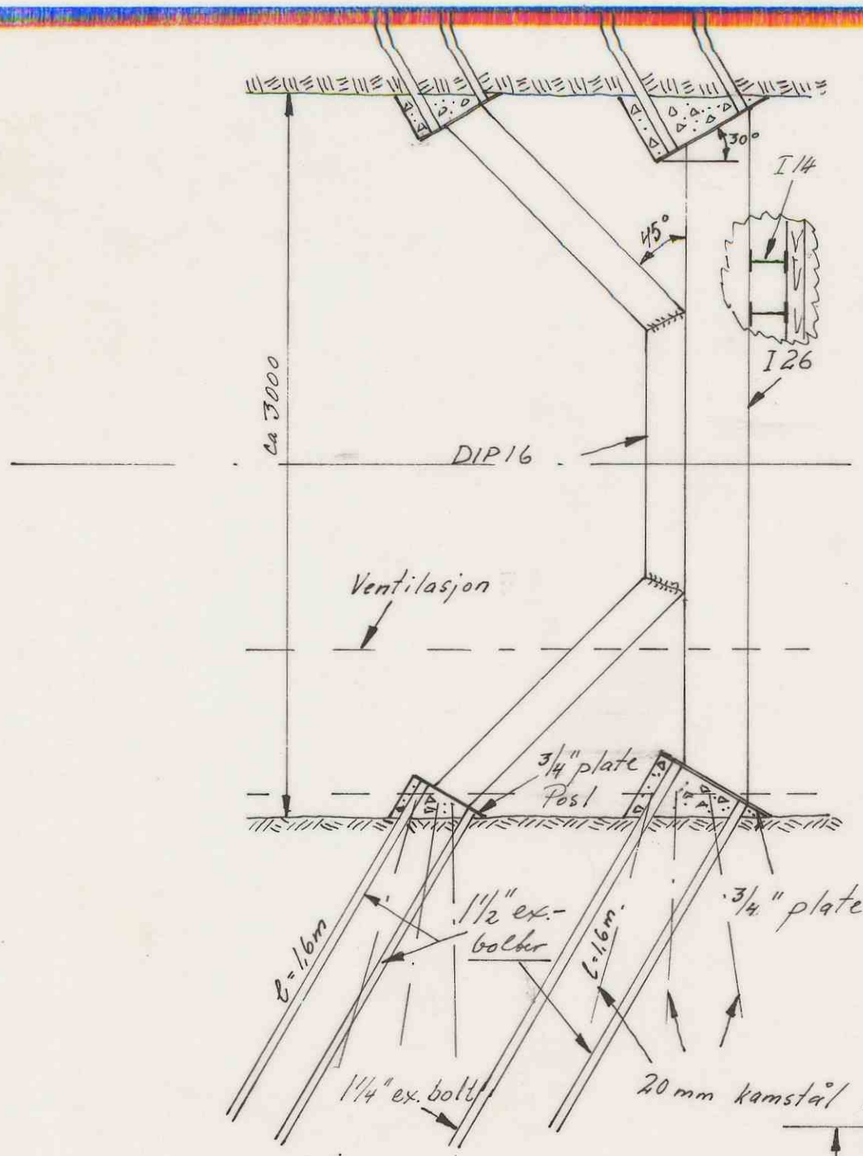

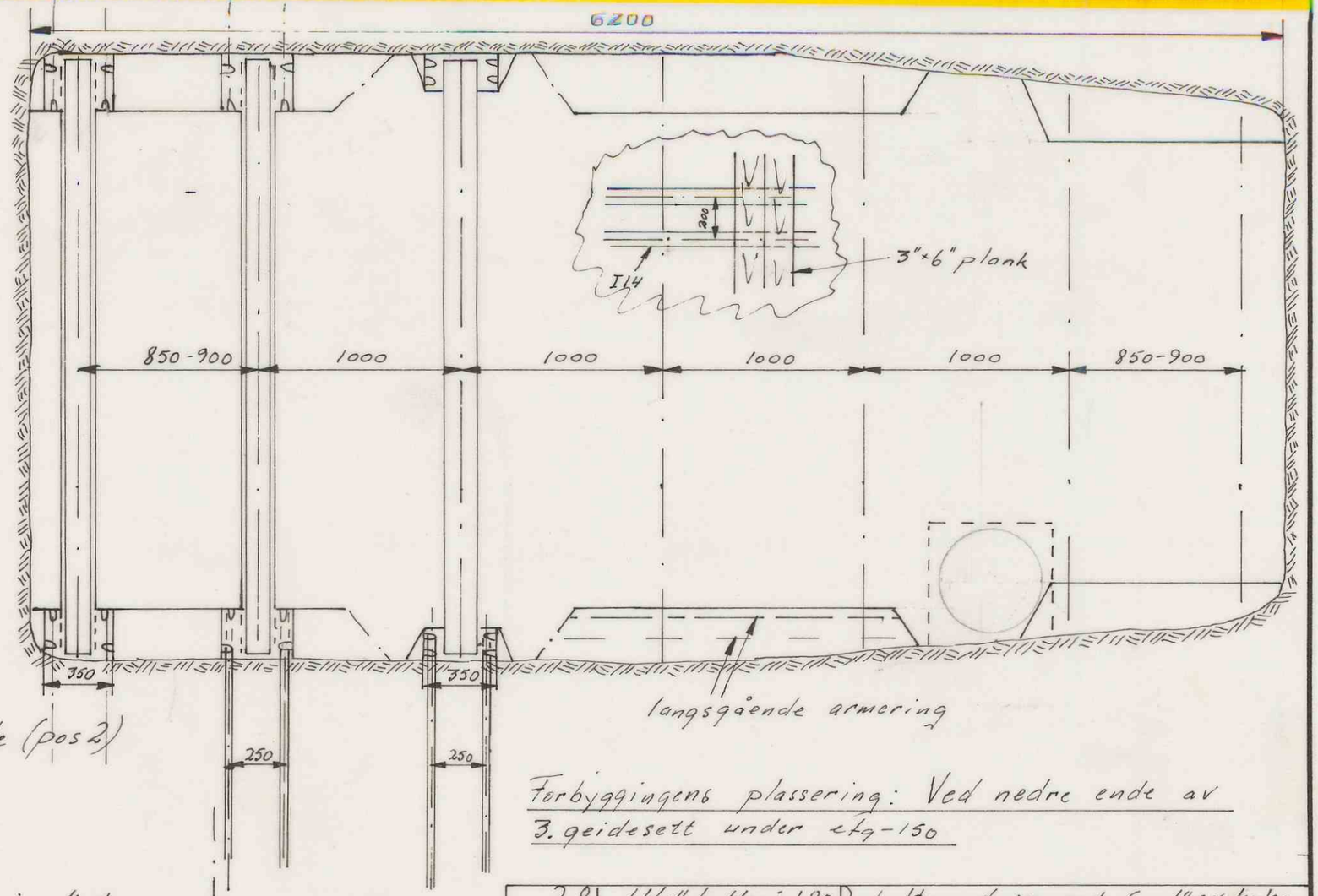

Forbyggingens plassering: Ved nedre ende av 3. geidesett under etg-150

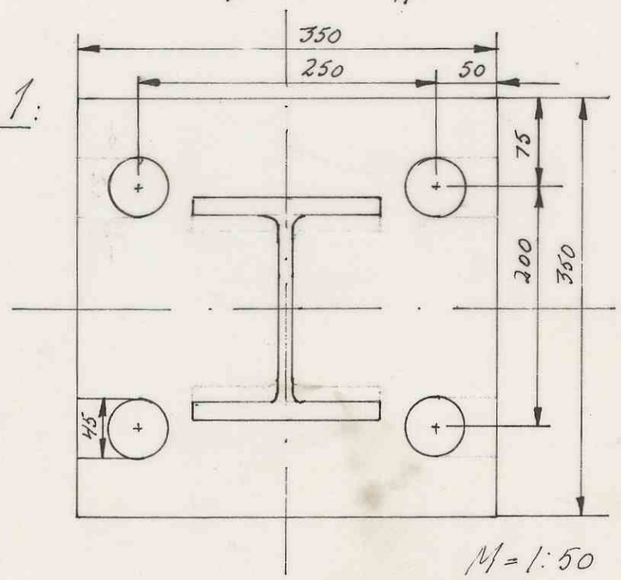

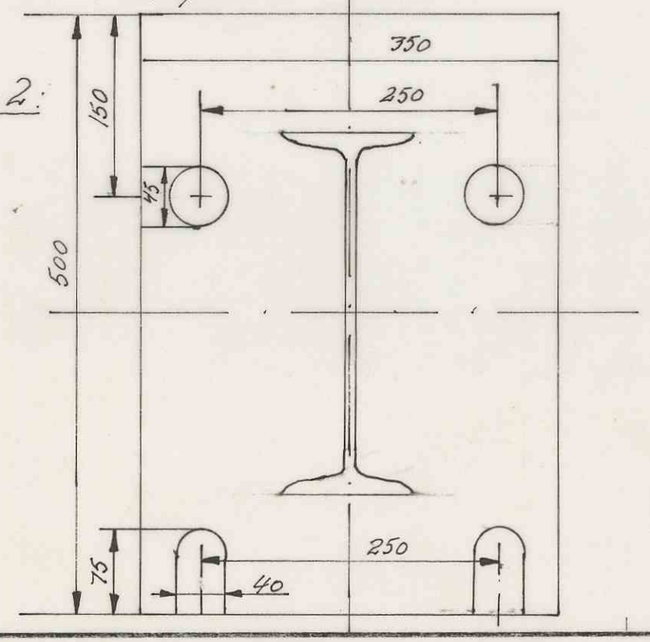

Stykktall			Gjenstand	Nr.	Materiale	Tegn. nr.	Modell nr.	Vekt	Anmerkning
	28		1 1/4" bolter á 1,80 } boltene dreies ned for 1" ex. hylse						
	8	4	1 1/2" bolter á 1,70m }						
			20 m² 3"×6" plank						
		7	DIP16 á 3,60 (3×1,2)						
		13	I 14 á 6m						
		7	I 26 á 3m						

Lev. tid Utsendt — Forandr. — Dato — Forandr. — Dato

Bestiller: Forbygging under etg-150

Ordre nr.

Målestokk 1:250 1:50

Tegn. 9/8-65 T.B.

Trac.

Kfr.

Erstatning for:

RM 1294

2896

Erstattet av:

A/S Rødsand Gruber
Raudsand i Romsdal

A.s Tørrkopi. A 3. 500. 9-62. Snorre.